Prefab smeerkelder type SMP C

LEENEN steengoed b.v.

Gegalvaniseerde kaders & roosters

verkeersbelastingsklasse A

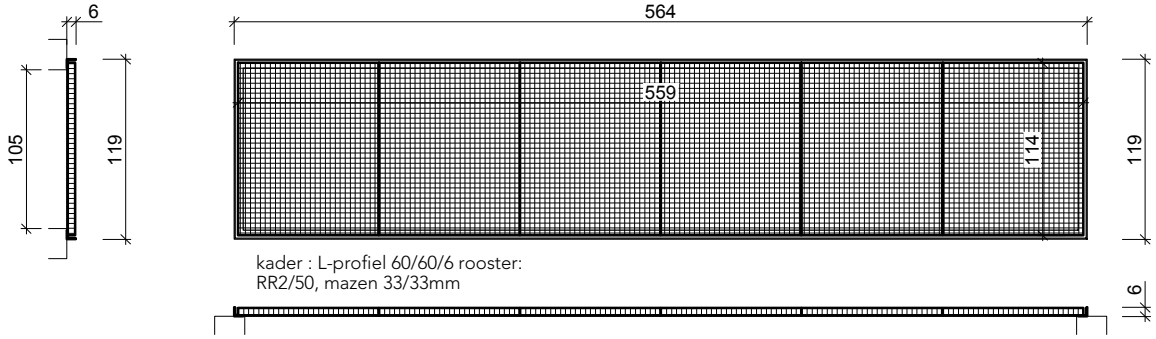

kader : L-profiel 60/60/6 rooster:
RR2/50, mazen 33/33mm

verkeersbelastingsklasse B

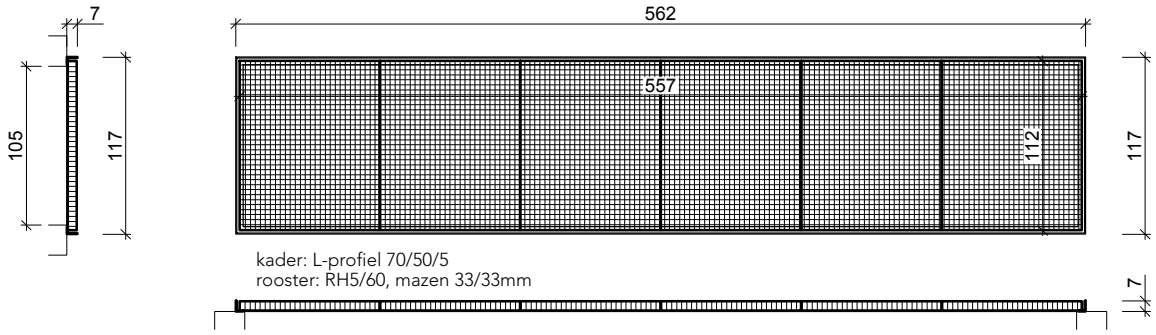

kader: L-profiel 70/50/5
rooster: RH5/60, mazen 33/33mm

verkeersbelastingsklasse C

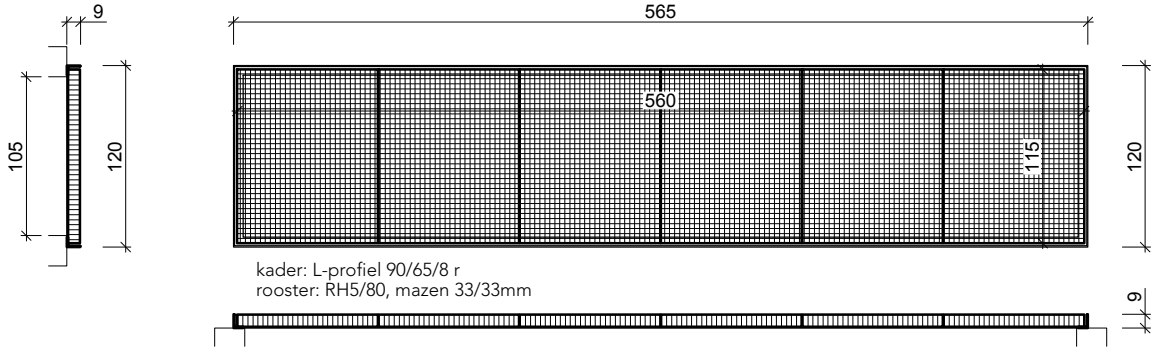

kader: L-profiel 90/65/8 r
rooster: RH5/80, mazen 33/33mm

verkeersbelastingsklasse D

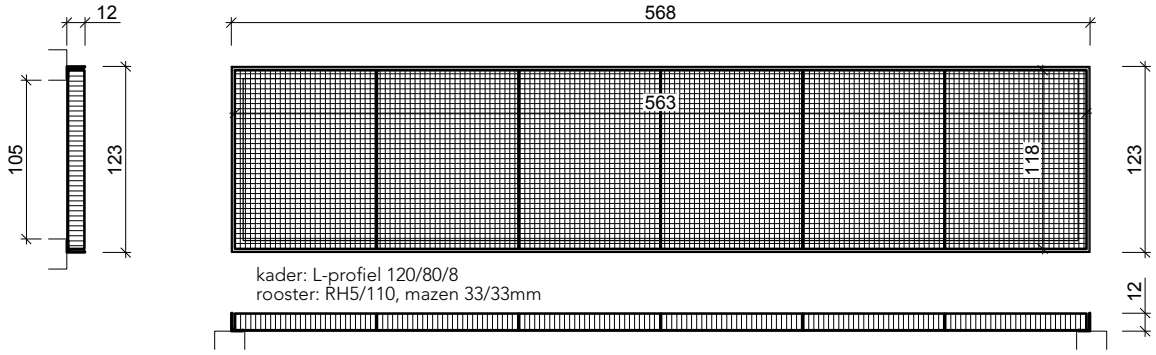

kader: L-profiel 120/80/8
rooster: RH5/110, mazen 33/33mm

afmetingen in cm - wijzigingen voorbehouden

Postbus 52
5710 AB Someren

Vaarselstraat 34
5711 RE Someren

T. 0493 491 457
F. 0493 493 827

prefab@leenensteengoed.nl
www.leenensteengoed.nl